GEBRUIKERSHANDLEIDING

Nederlands **130 GS**

BELANGRIJKE VEILIGHEIDSINSTRUCTIES

Lees de handleiding zorgvuldig voordat u het product gebruikt. Volg alle instructies nauwkeurig op. Bewaar de instructies.

QS200

Krystal Clear™ zoutwatersysteem
Gecertificeerd Modelnummer CS2220G
220 – 240 V~, 50/60 Hz



Enkel voor illustratieve doeleinden.

Probeer ook eens onze andere Intex producten, zoals: zwembad accessoires, opblaasbare zwembaden, speelgoed voor binnenshuis, luchtbedden en boten. Te verkrijgen bij de betere speelgoed- en zwembadwinkels. Of kijk eens op onze website.
Door ons streven naar continue productverbeteringen heeft Intex het recht productspecificaties en ontwerpen zonder kennisgeving te wijzigen, wat zou kunnen resulteren in wijzigingen in de handleiding.

INTEX®

©2025 Intex Marketing Ltd. - Intex Development Co. Ltd. - Intex Recreation Corp. All rights reserved/Tous droits réservés/Todos los derechos reservados/Alle Rechte vorbehalten. Printed in China/Imprimé en Chine/Impreso en China/ Gedruckt in China.

®™ Trademarks used in some countries of the world under license from/®™ Marques utilisées dans certains pays sous licence de/Marcas registradas utilizadas en algunos países del mundo bajo licencia de/Warenzeichen verwendet in einigen Ländern der Welt in Lizenz von/**Intex Marketing Ltd. to/à/a/an Intex Development Co. Ltd., Hong Kong & Intex Recreation Corp., P.O. Box 1440, Long Beach, CA 90801** • Distributed in the European Union by/Distribué dans l'Union Européenne par/Distribuido en la unión Europea por/Vertrieb in der Europäischen Union durch/**Intex Trading B.V., Ettenseweg 46, 4706 PB Roosendaal – The Netherlands** • Distributed in the UK by **Unitex Service (UK) Limited, 124 City Road, London, England, EC1V 2NX, UK.**
www.intexcorp.com

INHOUD

Veiligheidsvoorschriften..... **3**

Onderdelenlijst..... **4**

Product specificatie..... **4**

Montage instructies..... **5**

Zoutgehalte en water volume..... **6**

Intex zwembaden zouttabel..... **7**

Intex zwembaden cyanuurzuur tabel..... **8**

Intex zwembaden draaiuren tabel..... **9**

Niet Intex zwembaden zouttabel..... **10**

Niet Intex zwembaden cyanuurzuur tabel..... **10**

Niet Intex zwembaden draaiuren tabel..... **10**

In gebruik nemen..... **11**

LED-code tabel..... **12**

Montage op vaste ondergrond..... **12**

Onderhoud..... **13-14**

Opbergen..... **14**

Definities en gebruik chemicaliën..... **15**

Problemen en oplossingen..... **16-17**

Verklaring van beperkte garantie..... **18**

VEILIGHEIDSVOORSCHRIFTEN

Lees de instructies zorgvuldig. Volg ze nauwkeurig op bij de installatie en ingebruikname van uw product.

LEES EN VOLG ALLE AANWIJZINGEN

⚠ WAARSCHUWING

- Laat geen kinderen en mensen met een (lichamelijke) handicap dit product gebruiken zonder toezicht van een volwassene.
- Houd kinderen uit de buurt van dit apparaat en het snoer.
- Dit apparaat is geen speelgoed, laat kinderen dit niet zonder toezicht gebruiken.
- Dit apparaat is niet bestemd voor gebruik door personen (waaronder kinderen) met beperkte fysieke, visuele of mentale mogelijkheden, of een gebrek aan ervaring en kennis hebben, tenzij ze onder toezicht staan of instructies hebben gekregen over het juiste gebruik van het apparaat door een persoon die verantwoordelijk is voor hun veiligheid.
- Het opzetten en afbreken dient alleen te gebeuren door een volwassene.
- Dit product dient aangesloten te worden op een geaard stopcontact dat wordt beschermd door een aardlekschakelaar met een nominale reststroom van niet meer dan 30mA.
- Als u besluit het product en/of het bad te verplaatsen of schoon te maken, dient u de stekker van dit product uit het stopcontact te halen.
- Plaats het snoer niet in de grond. Leg het zo neer, dat het niet kan worden beschadigd door maaimachines, heggenscharen of andere machines.
- Als het elektriciteitssnoer beschadigd is, dient het door Intex service of een erkend elektricien te worden vervangen.
- Om het risico op een elektrische schok te verminderen, mag u geen verlengsnoeren, tijdschakelaars, stekkeradapters of converterstekkers gebruiken om het apparaat op het elektriciteitsnet aan te sluiten; zorg voor een goed gelegen stopcontact.
- Stekker niet in of uit stopcontact steken of halen als u in een plas water staat of vochtige handen heeft.
- Plaats de transformator op meer dan 3,5 m afstand van het zwembad.
- Zorg ervoor dat het stopcontact minstens 4 m van het zwembad verwijderd is en zich op 1,2 m hoogte bevindt.
- Houd dit product op ruime afstand van uw zwembad om te voorkomen dat uw kind met behulp ervan in of op het bad klimt.
- Apparaat niet gebruiken als het zwembad in gebruik is.
- Dit product is uitsluitend geschikt voor opbouw zwembaden. Gebruik het niet bij inbouw zwembaden.
- Gebruik het product enkel waarvoor deze bedoelt is.
- Dit product is uitsluitend te gebruiken volgens de richtlijnen zoals beschreven in deze handleiding!
- Voor alle informatie over de installatie, reiniging en onderhoud, raadpleeg onderstaande paragrafen van de handleiding.
- Om gevaar door een onbedoelde reset van de thermische beveiliging te vermijden dient dit apparaat niet gebruikt te worden met een extern schakelapparaat, zoals een timer, of aangesloten te worden op een stroomkring die door het nutsbedrijf regelmatig wordt in- en uitgeschakeld.

HET NIET OPVOLGEN VAN DEZE WAARSCHUWINGEN KAN SCHADE AAN EIGENDOMMEN, ELEKTRISCHE SCHOK, VERSTRIKKING OF ANDERE ERNSTIGE VERWONDINGEN EN ZELFS DE DOOD TOT GEVOLG HEBBEN.

De waarschuwingen, instructies en veiligheidsvoorschriften, die bij dit product zijn geleverd, beschrijven alleen de algemene gevaren inherent aan waterrecreatie. Het valt buiten het bestek ervan om alle specifieke risico's en gevaren te behandelen. Gebruik dus altijd uw gezond verstand. Lees de handleiding en andere meegeleverde instructies zorgvuldig door en volg ze nauwkeurig op voordat u het product installeert en gebruikt.

UITSLUITEND VOOR VERPLAATSBARE OPBOUW ZWEMBADEN

ONDERDELENLIJST

Controleer eerst goed of u alle onderdelen heeft, alvorens het zwembad op te zetten.

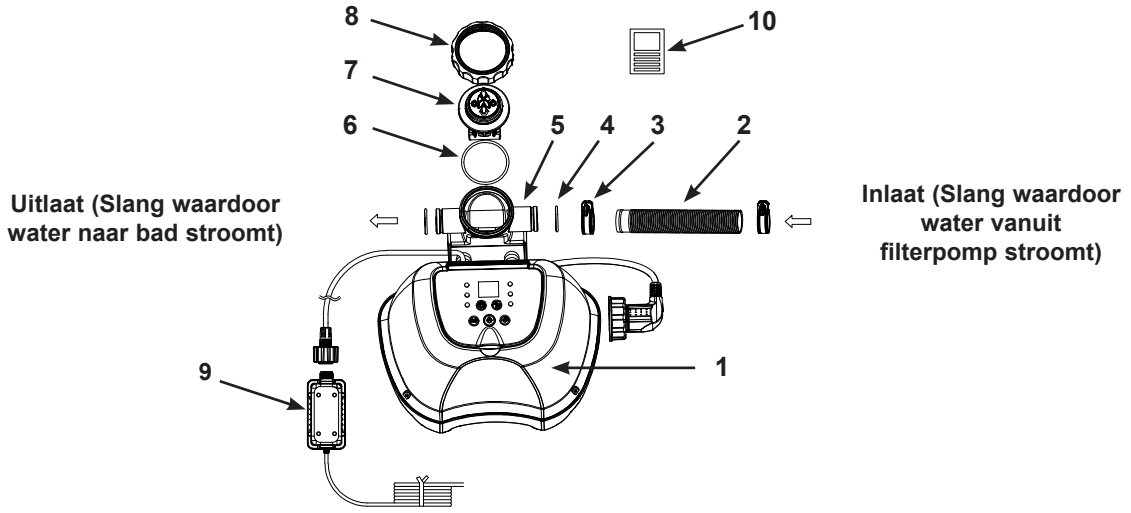

LET OP: De tekeningen zijn illustratief en niet op schaal. Kunnen afwijken van bijgesloten product. Er is geen gereedschap nodig om dit product te installeren.

NR.	OMSCHRIJVING	AANTAL	ONDERDEEL NR.
1	CONTROLESTATION	1	13092GS
2	VERBINDINGSSLANG	1	11873
3	SLANGKLEM	2	11489
4	O-RING CELBEHUIZING	2	12947
5	CELBEHUIZING	1	13088
6	O-RING TITANIUM ELEKTRODE	1	13094
7	TITANIUM ELEKTRODE	1	13093
8	MOER ELEKTROLYTISCHE CEL	1	13095
9	TRANSFORMATOR	1	13077
10	TESTSTRIPPEN	1	19635

Wanneer u onderdelen bestelt, noem dan altijd het juiste modelnummer van het betreffende onderdeel.

PRODUCT SPECIFICATIE

Gecertificeerd Modelnummer:	CS2220G
Watt:	20 W
Ideaal zoutgehalte:	3,0 g/L (3000 ppm)
Maximale chloor productie/uur:	2 g/uur
Minimum en maximum debiet van filterpomp:	1136 L/uur (300 gals per uur) / 3785 L/uur (1000 gals per uur)
Beperkte Aansprakelijkheid:	Zie Verklaring van beperkte garantie
Voor zwembaden en filterpompen met 32 mm (1-¼") slangaansluitingen.	

MONTAGE INSTRUCTIES

BELANGRIJK

- **Het zoutwatersysteem vereist een aparte filterpomp [1136~3785 L/uur (300~1000 gph)] om het water aan te drijven en goed te functioneren.**
- **Het zoutwatersysteem moet als het laatste onderdeel van de zwembadapparatuur in de waterretourleiding naar het zwembad worden geïnstalleerd, zoals hieronder weergegeven. De beschreven opstelling is de optimale opstelling van uw zwembadeenheid.**
- **Verwijder groot vuil en deeltjes zoals bladeren, zand, insecten eerst uit het zwembadwater.**

1. Zet het zwembad en de filterpomp op volgens de bijbehorende handleidingen.
2. Haal het zoutwatersysteem en de bijbehorende accessoires uit de verpakking.
3. Plaats het zoutwatersysteem ná de filterpomp.
4. Sluit de verbindingsslang **(2)** aan op de inlaat van het zoutwatersysteem met behulp van een slangklem **(3)**.
5. Is uw bad nog leeg, ga dan naar stap 6. Wanneer u het zwembad al met water heeft gevuld, schroef dan de opzetstukken los van de in- en uitlaat koppelstukken en steek de zwarte hoedvormige pluggen in de koppelstukken voordat u het zoutwatersysteem installeert.
6. Maak de waterretourslang los van de uitlaat van de filterpomp en zet deze met een slangklem vast op de uitlaat van het zoutwatersysteem.
7. Maak de verbindingsslang **(2)** vast aan de uitlaat van de filterpomp met behulp van een slangklem **(3)**. Draai hem met de hand goed vast.
8. Verwijder de zwarte hoedvormige pluggen die voorkomen dat het water uit het zwembad stroomt. Plaats nu de opzetstukken terug op de in- en uitlaat koppelstukken.

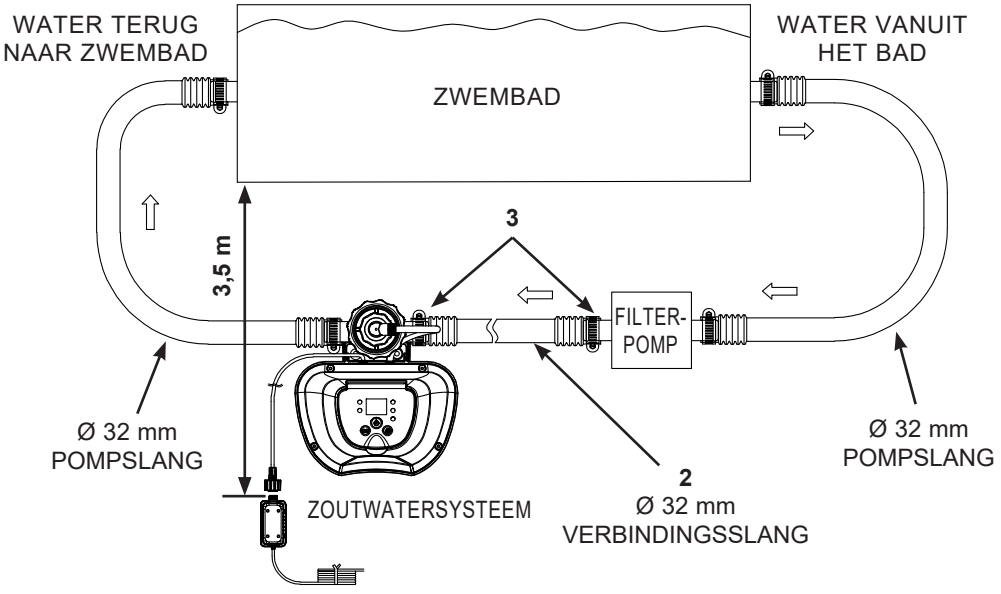

ZOUTGEHALTE EN WATER VOLUME

• Welk soort zout te gebruiken:

Gebruik een speciale soort zout in de zwembaden om de apparatuur te beschermen. Controleer tijdens het kopen van zout of deze in overeenstemming is met de EN16401 richtlijn voor chemicaliën voor gebruik in zwembaden. Neem contact op met uw lokale zwembadwinkel of de zoutfabrikant om na te gaan of u het juiste zout gebruikt. **Gebruik geen gejodeerd zout, zout met een antiklontermiddel (E535) of geel (natriumferrocyanide) gekleurd zout.**
Tijdens het kiezen van zwembadzout voor gebruik binnen de EU, houd er rekening mee dat het Europees Chemicaliënagentschap (ECHA) vereist dat alleen zout (natriumchloride) van geregistreerde/ geautoriseerde fabrikanten die in de ECHA Artikel 95-lijst zijn vermeld mag worden gebruikt conform de Biocidenverordening (BPR, Voorschrift (EU) 528/2012). Voor meer informatie, ga naar de website van ECHA op https://echa.europa.eu/information-on-chemicals/active-substance-suppliers.

Gebruik alleen Natriumchloride zout

Gebruik alleen natriumchloride (NaCl) zout dat ten minste 99,4 % zuiver is. U kunt ook zouttabletten gebruiken, maar het duurt langer voordat deze in het water zijn opgelost. Het zout dat wordt toegevoegd aan het water, wordt door de elektrolytische cel gebruikt om chloor te maken. Hoe zuiverder het zout, des te beter de werking van de elektrolytische cel.

• Optimale zoutgehalte

Het ideale zoutgehalte van het zwembadwater ligt tussen de 2,5 - 3,5 g/L (2500-3500 ppm). Het optimale niveau is 3 g/L (3000 ppm). Een te láág zoutgehalte zal de werking van het zoutwatersysteem negatief beïnvloeden. Een te hoog zoutgehalte geeft een zoute smaak aan het zwembadwater (dit gebeurt wanneer de waarde boven de 3,5 - 4 g/L (3500-4000 ppm) ligt). Een te hoog zoutgehalte kan de stroomtoevoer beschadigen en veroorzaakt aantasting van metalen onderdelen en accessoires van het zwembad. De zouttabellen, elders in deze handleiding, geven aan hoeveel zout u dient te gebruiken.

• Zout toevoegen

1. Zet de filterpomp aan.
2. Laat het zoutwatersysteem uitstaan.
3. Bepaal de hoeveelheid zout die aan het water moet worden toegevoegd (zie de zouttabel).
4. Verdeel de juiste hoeveelheid zout gelijkmatig over de bodem van het met water gevulde bad.
5. Voeg geen zout via de skimmer toe. Dit veroorzaakt verstoppingen.
6. Borstel de bodem van het bad om het oplossen van het zout te versnellen. Laat het zout niet ophopen op de bodem van het zwembad. Laat de filterpomp 24 uur achtereen draaien om het zout grondig op te lossen.
7. Na 24 uur en als al het zout is opgelost, zet u het zoutwatersysteem aan, drukt u op de  knop, code "00" knippert en stelt u het zoutwatersysteem in op de gewenste draaiuren (zie "Draaiuren tabel").

• Zout verwijderen

Als u teveel zout heeft toegevoegd laat het zoutwatersysteem een pieptoon horen en geeft het code "92" aan (zie LED-code tabel). U moet dan het zoutgehalte verlagen. De enige manier om dit te doen is het zwembad gedeeltelijk leeg te laten lopen en opnieuw te vullen met vers water. Laat ongeveer 20% van het water van het zwembad leeglopen en vul het bij totdat de code "92" verdwijnt.

• Het berekenen van de inhoud van uw bad

Zwembad type	Kubieke meter inhoud	Afmeting in meters
Rechthoekig	Lengte x breedte x gemiddelde diepte x 7,5	Lengte x breedte x gemiddelde diepte
Rond	Lengte x breedte x gemiddelde diepte x 5,9	Lengte x breedte x gemiddelde diepte x 0,79
Ovaal	Lengte x breedte x gemiddelde diepte x 6,0	Lengte x breedte x gemiddelde diepte x 0,80

INTEX ZWEMBADEN ZOUTTABEL

Onderstaande tabel geeft aan hoeveel zout u moet toevoegen om het streefgehalte van 3,0 g/L (3.000 ppm (0,3%)) te bereiken. Tevens vermeldt deze de benodigde hoeveelheid om het zoutgehalte op peil te houden.

Afmeting zwembad		Inhoud: Frame bad: 90% gevuld Easy Set bad: 80% gevuld		1e gebruik 3,0 g/L (3.000 ppm (0,3%))		Aanvulling bij code "91"	
		(Gals)	(Liters)	(Lbs)	(Kgs)	(Lbs)	(Kgs)
INTEX BADEN							
EASY SET® ZWEMBAD	244cmx61cm (8'x24")	513	1942	13	6	5	2
	244cmx76cm (8'x30")	639	2419	16	7	5	2
	305cmx61cm (10'x24")	813	3077	20	9	7	3
	305cmx76cm (10'x30")	1018	3853	25	12	9	4
	366cmx76cm (12'x30")	1485	5621	37	17	13	6
	396cmx84cm (13'x33")	1926	7290	48	22	17	8
METALEN FRAME ZWEMBAD	244cmx51cm (8'x20")	483	1828	13	6	5	2
	305cmx76cm (10'x30")	1185	4485	30	13	9	4
	366cmx76cm (12'x30")	1718	6503	43	20	15	7
PRISM FRAME™ ZWEMBAD	305cmx76cm (10'x30")	1185	4485	30	13	10	5
	366cmx76cm (12'x30")	1718	6503	43	20	15	7
PRISM FRAME™ RECHTHOEKIG ZWEMBAD	300cmx175cmx80cm (9'10"x5'9"x31½")	935	3539	23	11	7	3
	400cmx200cmx100cm (13'1½"x6'6¾"x39½")	1806	6836	45	21	15	7
KLEIN RECHTHOEKIG METALEN FRAME ZWEMBAD	220cmx150cmx60cm (7'2⅝"x4'11"x23⅝")	439	1662	11	5	3	1
	260cmx160cmx65cm (8'6½"x5'3"x25⅝")	603	2282	16	7	5	2
	300cmx200cmx75cm (9'10"x6'6¾"x29½")	1013	3834	25	12	9	4
	450cmx220cmx84cm (14'9¼"x7'2⅝"x33")	1883	7127	48	22	17	8

INTEX ZWEMBADEN CYANUURZUUR TABEL

Cyanuurzuur is een chemische stof die het verlies van chloor in water door ultraviolette straling verminderd. Om de prestaties van het apparaat te maximaliseren, raden wij u aan cyanuurzuur toe te voegen aan het zwembad en op ongeveer 0,35% van het zout te houden, bijv. 45 Kg zout x 0,35% = 0,16 Kg cyaanzuur.

Afmeting zwembad		Inhoud: Frame bad: 90% gevuld Easy Set bad: 80% gevuld		Cyanuurzuur benodigd voor opbouw 0,01 g/L (10ppm)	
		(Gals)	(Liters)	(oz)	(g)
INTEX BADEN					
EASY SET® ZWEMBAD	244cmx61cm (8'x24")	513	1942	0,7	19
	244cmx76cm (8'x30")	639	2419	0,9	25
	305cmx61cm (10'x24")	813	3077	1,1	31
	305cmx76cm (10'x30")	1018	3853	1,4	39
	366cmx76cm (12'x30")	1485	5621	2,0	56
	396cmx84cm (13'x33")	1926	7290	2,6	73
METALEN FRAME ZWEMBAD	244cmx51cm (8'x20")	483	1828	0,7	19
	305cmx76cm (10'x30")	1185	4485	1,6	45
	366cmx76cm (12'x30")	1718	6503	2,3	65
PRISM FRAME™ ZWEMBAD	305cmx76cm (10'x30")	1185	4485	1,6	45
	366cmx76cm (12'x30")	1718	6503	2,3	65
PRISM FRAME™ RECHTHOEKIG ZWEMBAD	300cmx175cmx80cm (9'10"x5'9"x31½")	935	3539	1,3	35
	400cmx200cmx100cm (13'1½"x6'6¾"x39½")	1806	6836	2,4	68
KLEIN RECHTHOEKIG METALEN FRAME ZWEMBAD	220cmx150cmx60cm (7'2⅝"x4'11"x23⅝")	439	1662	0,6	17
	260cmx160cmx65cm (8'6½"x5'3"x25⅝")	603	2282	0,8	23
	300cmx200cmx75cm (9'10"x6'6¾"x29½")	1013	3834	1,4	39
	450cmx220cmx84cm (14'9¼"x7'2⅝"x33")	1883	7127	2,5	71

INTEX ZWEMBADEN DRAAIUREN TABEL (MET CYANUURZUUR)

Afmeting zwembad		Inhoud: Frame bad: 90% gevuld Easy Set bad: 80% gevuld		Draaiuren bij verschillende. temperaturen in °C			Werkingstijd Intex filterpomp (uur)
		(Gals)	(Liters)	10 - 19°C (50 - 66°F)	20 - 28°C (68 - 82°F)	29 - 36°C (84 - 97°F)	
INTEX BADEN							
EASY SET® ZWEMBAD	244cmx61cm (8'x24")	513	1942	2	2	2	3
	244cmx76cm (8'x30")	639	2419	2	2	2	3
	305cmx61cm (10'x24")	813	3077	3	3	3	4
	305cmx76cm (10'x30")	1018	3853	4	4	4	5
	366cmx76cm (12'x30")	1485	5621	5	5	5	6
	396cmx84cm (13'x33")	1926	7290	7	7	7	8
METALEN FRAME ZWEMBAD	244cmx51cm (8'x20")	483	1828	2	2	2	3
	305cmx76cm (10'x30")	1185	4485	4	4	4	5
	366cmx76cm (12'x30")	1718	6503	6	6	6	7
PRISM FRAME™ ZWEMBAD	305cmx76cm (10'x30")	1185	4485	4	4	4	5
	366cmx76cm (12'x30")	1718	6503	6	6	6	7
PRISM FRAME™ RECHTHOEKIG ZWEMBAD	300cmx175cmx80cm (9'10"x5'9"x31½")	935	3539	3	3	4	5
	400cmx200cmx100cm (13'1½"x6'6¾"x39½")	1806	6836	6	6	7	8
KLEIN RECHTHOEKIG METALEN FRAME ZWEMBAD	220cmx150cmx60cm (7'2⅝"x4'11"x23⅝")	439	1662	1	2	2	3
	260cmx160cmx65cm (8'6½"x5'3"x25⅝")	603	2282	2	2	2	3
	300cmx200cmx75cm (9'10"x6'6¾"x29½")	1013	3834	4	4	4	5
	450cmx220cmx84cm (14'9¼"x7'2⅝"x33")	1883	7127	7	7	7	8

BELANGRIJK

De looptijd van de filterpomp moet 1 uur langer zijn dan de vereiste werkingstijd van het zoutwatersysteem.

LET OP: Als een Intex filterpomp met een timer op de GFCI is uitgerust, is de maximale werkingstijd 10 uur. De timer moet handmatig worden teruggezet om de werkingstijd van de pomp te verlengen.

ZOUT BEREKENING VOOR ZWEMBADEN

1e gebruik (Lbs)	1e gebruik (Kgs)	Aanvulling (Lbs)	Aanvulling (Kgs)
Aantal gals x 0,025	Aantal liters x 0,003	Aantal gals x 0,0067	Aantal liters x 0,0008

NIET INTEX ZWEMBADEN ZOUTTABEL

Inhoud		1e gebruik		Aanvulling bij code "91"	
(Gals)	(Liters)	(Lbs)	(Kgs)	(Lbs)	(Kgs)
500	1893	13	6	5	2
750	2839	20	9	7	3
1000	3785	25	11	8	4
1250	4731	31	14	11	5
1500	5678	38	17	13	6
1750	6624	44	20	15	7
2000	7570	50	23	17	8
2200	8327	55	25	20	9

NIET INTEX ZWEMBADEN CYANUURZUUR TABEL

Inhoud		Cyanuurzuur benodigd voor opbouw 0,01 g/L (10ppm)	
(Gals)	(Liters)	(oz)	(g)
500	1893	0,7	19
750	2839	1	28
1000	3785	1,3	38
1250	4731	1,7	47
1500	5678	2	57
1750	6624	2,3	66
2000	7570	2,7	76
2200	8327	2,9	83

NIET INTEX ZWEMBADEN DRAAIUREN TABEL (MET CYANUURZUUR)

Inhoud		Draaiuren bij verschillende. temperaturen in °C			Werkingstijd filterpomp (uur)
(Gals)	(Liters)	10 - 19°C (50 - 66°F)	20 - 28°C (68 - 82°F)	29 - 36°C (84 - 97°F)	
500	1893	2	2	2	3
750	2839	3	3	3	4
1000	3785	4	4	4	5
1250	4731	4	5	5	6
1500	5678	5	5	6	7
1750	6624	6	6	6	7
2000	7570	7	7	7	8
2200	8327	8	8	8	9

IN GEBRUIK NEMEN

1. **Zet de filterpomp aan.**
2. **Opstarten systeem:**
   Steek de stekker in het stopcontact en test de RCD (stroomonderbreker). Druk op de knop. LED-code "00" verschijnt op het scherm. Dit wil zeggen dat het systeem klaar is om geprogrammeerd te worden.



3. **Instellen draaitijd zoutwatersysteem:**
   Terwijl code "00" knippert, druk op de knop om de gewenste bedrijfsuren in te stellen. Zie "Draaiuren tabel" voor het gewenste aantal draaiuren in verhouding tot de afmeting van uw zwembad. U kunt met de knop de tijd instellen tussen 01 en 12 uur. Als u te veel draaiuren heeft geselecteerd, blijf dan net zo lang op de knop drukken totdat het juiste getal in het LED display staat. Door de ingebouwde timer zal het zoutwatersysteem nu elke dag op dezelfde tijd gedurende het ingestelde aantal uren draaien.

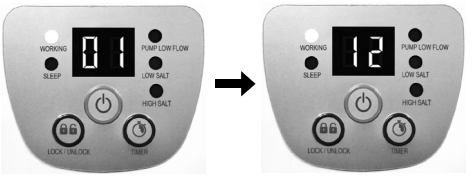

(Draaitijd maximaal 1 - 12 uur)

   LET OP: Het zoutwatersysteem werkt niet als de pomp niet draait. Stel uw filterpomp in (of start hem handmatig) zodat hij 5 minuten voor het zoutwatersysteem begint en 15 minuten na het zoutwatersysteem eindigt.
4. **Drukknoppen weer vergrendelen:**
   Wanneer u de juiste tijd heeft ingesteld, druk dan op de knop. Een groene "WORKING" indicator op het bedieningspaneel zal oplichten binnen een paar seconden om aan te tonen dat het zoutwatersysteem begonnen is met de chloorproductie, het display geeft de resterende draaiuren weer. Door de drukknoppen te vergrendelen wordt voorkomen dat de instellingen door onbevoegden wordt gewijzigd.



   LET OP: Als u vergeet de knoppen van het bedieningspaneel te vergrendelen, zal het systeem het automatisch vergrendelen en 10 seconden later starten.
5. **Pas werkingstijd aan wanneer nodig:**
   Wanneer nodig, kan het aantal draaiuren veranderd worden. Druk op de knop en de huidige ingestelde tijd zal knipperen. Herhaal stappen 3 en 4.
6. **Stand-by/energiebesparende modus:**

- Wanneer de cyclus klaar is, licht de groene "SLEEP" indicator op en geeft het display de code "93" aan. Het apparaat staat nu stand-by. Na een korte tijd schakelt het apparaat zichzelf automatisch uit en gaat het in de energiebesparende modus. Dankzij de timer schakelt het apparaat zichzelf de volgende dag op dezelfde tijd weer in en start het de volgende chloorproductie cyclus.



- De "SLEEP"-indicator blijft branden terwijl het systeem in de energiebesparende modus staat. Het LED display gaat echter na 5 minuten uit. Druk op een willekeurige knop (of) om de laatste LED-code te bekijken.



LED-CODE TABEL

LED-code	Verklaring
00	Stand-by (Dit is de stand-by modus bij het opstarten van het zoutwatersysteem.)
01	Minimum aantal draaiuren (nog te gaan: 1 uur)
02 - 11	Aantal draaiuren (nog te gaan: 2 - 11 uren)
12	Maximum aantal draaiuren (nog te gaan: 12 uren)
90	Alarm code - een laag debiet van de pomp/te weinig stroming
91	Alarm code - te laag zoutgehalte
92	Alarm code - te hoog zoutgehalte
93	Stand-by (Dit is de stand-by modus nadat het systeem het aantal ingestelde draaiuren heeft voltooid.)
Leeg (blanco) LED-scherm	Geen stroom/Energiebesparende modus (Het apparaat staat uit. Of het staat in de energiebesparende modus, wachtend op de volgende cyclus.)

BELANGRIJK

Wanneer code "90" alarm wordt getoond, verzeker u ervan dat de tijdsklok van de filterpomp één (1) uur langer staat ingesteld dan het zoutwatersysteem.
Als de filterpomp geen ingebouwde tijdsklok heeft, moet de filterpomp handmatig iedere dag worden aan/uitgeschakeld.

MONTAGE OP VASTE ONDERGROND

Voorschriften in diverse landen, met name in de EU, vereisen dat het zoutwatersysteem wordt verankerd in de grond of op een voetstuk. Controleer of dit ook in uw land het geval is. In dat geval kunt u het zoutwatersysteem op een tegel of plank monteren door middel van de twee gaten aan de onderkant. Zie tekening.

De gaten hebben een diameter van 6,4 mm. Voetstuk (hout of steen) en zoutwatersysteem samen dienen meer dan 18 kg te wegen.

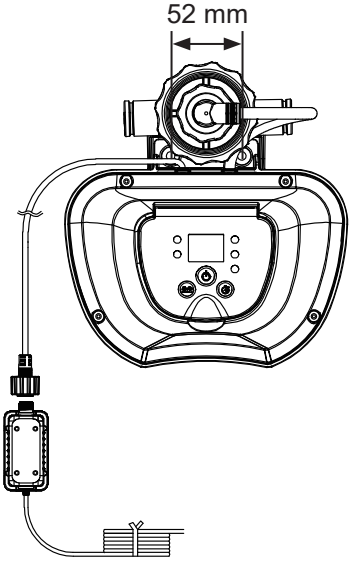

ONDERHOUD

BELANGRIJK

Voordat u begint met de schoonmaak van uw systeem, neem eerst de stekker uit het stopcontact. Stop tevens de zwarte, hoedvormige pluggen in de in- en uitlaat koppelstukken om waterverspilling te vermijden. Na het voltooien van alle onderhoudstaken, sluit het netsnoer opnieuw aan en verwijder de pluggen.

De titanium elektrode reinigen

De titanium elektrode is voorzien van een zelfreinigingsfunctie die in het programma van de elektronische regeling is geïncorporeerd. In de meeste gevallen zal deze zelfreinigingsfunctie ervoor zorgen dat de elektrode op een optimaal rendement blijft werken. Als het zwembadwater echter hard (hoog mineraalgehalte) is, kan een regelmatige reiniging met de hand nodig zijn. Om de beste prestaties te handhaven, raden wij u aan om de titanium elektrode **(7)** maandelijks te openen en grondig te controleren.
Doe dit aan de hand van de volgende aanwijzingen.

Controle en schoonmaak:

1. Schakel het apparaat uit en neem de stekker uit het stopcontact.
2. Om te voorkomen dat water uit het zwembad stroomt, schroeft u de opzetstukken los van de in- en uitlaat koppelstukken en steekt u de hoedvormige pluggen in de koppelstukken.
3. Ontkoppel de 2 slangen van het zoutwatersysteem **(zie afbeelding 1~3)**.
4. Draai de stekkermoer van de titanium elektrode los en ontkoppel de stekker van de titanium elektrode **(7) (zie afbeelding 4)**.
5. Draai de celmoer los en verwijder de titanium elektrode van de celbehuizing **(zie afbeelding 5)**.
6. Plaats de titanium elektrode in een bak en giet schoonmaakazijn in de bak totdat de titanium elektrode is ondergedompeld. Laat de platen 1 uur weken en spoel deze vervolgens af onder de kraan of met een tuinslang **(zie afbeelding 6)**.
7. Zet vervolgens alles weer in elkaar door de stappen 3-6 in omgekeerde volgorde uit te voeren.

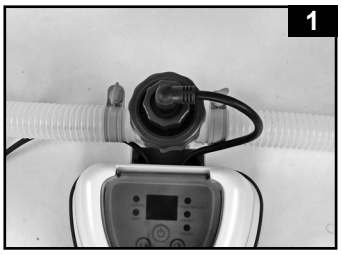

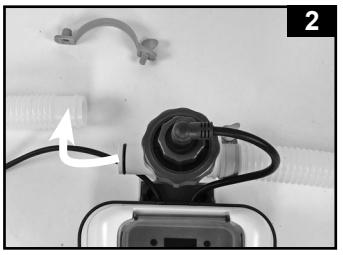

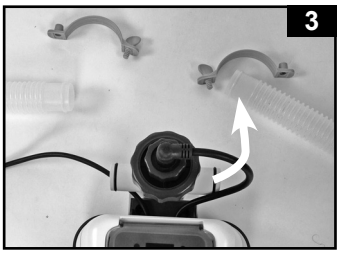

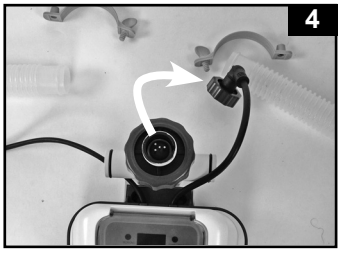



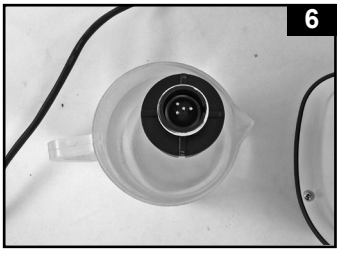

ONDERHOUD (vervolg)

INTEX® TESTSTRIPS (VERPAKT MET HET PRODUCT)

De teststrips kunnen "chloor" , "pH", "calcium hardheid" en "alkaliniteit" meten. Wij bevelen aan dat u de waterwaardes wekelijks test en de chloorconcentratie op 1,0-3,0 p.p.m. houdt.

Dit doet u als volgt

1. Dompel de hele strip in het water en verwijder onmiddellijk.
2. Houd de strip gedurende 15 seconden waterpas. Schud geen overtollig water van de strip.
3. Vergelijk de strip met de kleurentabel op de verpakking en pas de waarden in het water aan indien nodig. Volg de instructies op de verpakking van de teststrip nauwkeurig op.

OPBERGEN

1. Neem de stekker uit het stopcontact.
2. Nadat uw zwembad geheel leeg is koppelt u het zoutwatersysteem los van de slangen door de installatie instructies in omgekeerde volgorde uit te voeren.
3. Laat het apparaat goed drogen aan de lucht en inspecteer eventueel de elektrolytische cel.
4. Zorg bij het opbergen ervoor dat de temperatuur van de opslagplaats tussen de 0°C (32°F) en 36°C (97°F) ligt.
5. Berg alle droge onderdelen op in de originele verpakking.

DEFINITIES EN GEBRUIK CHEMICALIËN

ZWEMBAD ONDERHOUD EN CHEMICALIËN (DEFINITIES)			
	Minimum	**Ideaal**	**Maximum**
Vrij chloor	0	1,0 - 3,0 ppm	5,0 ppm
Gebonden chloor	0	0 ppm	0,2 ppm
pH (zuurgraad)	7,2	7,4 - 7,6	7,8
Totale alkaliniteit	40 ppm	80 ppm	120 ppm
Calciumhardheid	50 ppm	100 - 250 ppm	350 ppm
Stabilisator	10 ppm	10 - 30 ppm	30 ppm

Vrije chloor -	Is het chloor (HOCL) welke zich in het zwemwater bevind.
Gebonden chloor -	Wordt gevormd door de verbinding van vrije chloor met ammoniak. Hoge waarde - Scherpe chloorlucht, oog irritaties.
pH (zuurgraad) -	Een waarde, die de zuurgraad van het water aangeeft. Lage waarde - Aantasting van metalen, oog- en huidirritatie, vermindert de totale alkaliniteit. Hoge waarde - Kalkaanslag, troebel water, vervuiling filter, oog- en huid irritaties, slechte chloorwerking.
Totale alkaliniteit -	Geeft de weerstand van het water tegen pH-veranderingen aan. Het bepaalt de snelheid en het gemak waarmee de pH verandert, dus pas altijd de totale alkaliniteit aan voordat u de pH aanpast. Lage waarde - aantasting van metalen, oog en huidirritatie. Een lage alkaliniteit zorgt voor een instabiele pH waarde. Elke chemische stof die aan het water wordt toegevoegd, heeft invloed op de pH. Hoge waarde - Kalkaanslag, troebel water, oog en huidirritatie, slechte chloorwerking.
Calciumhardheid -	Is de opgeloste hoeveelheid calcium en magnesium in het water. Hoge waarde - Oog & huid irritatie, moeite om het water in balans te krijgen. Neerslag, troebel water.
Stabilisator (cyanuurzuur) -	Verlengt de levensduur van chloor in het water.

- Plaats geen chemicaliën rechtstreeks in de skimmer. Dit kan de cel beschadigen.
- Wanneer u voortdurend een hoger zout- en chloorniveau aanhoudt dan welke is aanbevolen, kan dit leiden tot aantasting van het zwembad en de apparaten.
- Controleer altijd de vervaldatum van de testkit. De testresultaten kunnen onnauwkeurig zijn, indien u de strips gebruikt na deze datum.
- Indien het wegens intensief gebruik van het zwembad nodig is het niveau van het ontsmettingsmiddel te verhogen, gebruik dan een chemische stof op basis van trichloor, TCCA of dichloor.

PROBLEMEN EN OPLOSSINGEN

PROBLEEM	OORZAAK	OPLOSSING
TE WEINIG CHLOOR	• Aantal draaiuren zoutwatersysteem is onvoldoende. • Te laag zoutgehalte. • Chloorverlies door blootstelling aan intensief zonlicht. • Intensiever gebruik zwembad. • Verstopte of vuile elektrolytische cel. • Hoge UV blootstelling.	• Verhogen aantal draaiuren van het zoutwatersysteem. Zie In gebruik nemen. • Zoutgehalte aanvullen. Test het zoutgehalte met een testkit en zo nodig aanpassen. Zie Zoutgehalte en water volume. • Gebruik het afdekzeil als: het bad niet in gebruik is, de pomp draait en/of het zoutwatersysteem draait. • De cel schoonmaken. Zie Onderhoud. • Bedek het bad met een afdekzeil gedurende 2 dagen waarin u het systeem laat draaien en regelmatig het water test met de teststrips. • Als het zwemwater schoon en doorzichtig is test u het water terwijl het systeem aanstaat.
WITTE VLOKKEN IN WATER	• Een heel erg hoog calciumgehalte in het water.	• Ververs 20-25% van het badwater. De elektrolytische cel zo nodig schoonmaken. Zie Onderhoud.
LED DISPLAY STAAT UIT	• Geen stroom. • RCD is niet gereset. • Stroomonderbreker is afgegaan. • LED display is stuk.	• Controleer of het zoutwatersysteem aan staat. • Reset de RCD. • Neem contact op met Intex service.

PROBLEMEN EN OPLOSSINGEN (vervolg)

CODE	OORZAAK	OPLOSSING
LED display code knippert & Alarm (**LET OP:** Zet altijd het apparaat uit voordat u het probleem aanpakt.)		
	**1.** Filterpomp is niet aangesloten op systeem en/of ingeschakeld.	• Bevestig en gebruik een filterpomp met het juiste debiet. Zie "Opbouw instructie".
	2. De watercirculatie in de opstelling is geblokkeerd.	• Verwijder de zwarte, hoedvormige pluggen van de connectoren van de zwembadzeef. • Maak zo nodig de titanium cel en/of pompfilter schoon. Zie Onderhoud. • Ontlucht de slangen en de pomp. Zie de handleiding van de pomp.
	3. Verkeerde aansluiting van inlaat en uitlaat slangen.	• Sluit de slangen zo nodig goed aan. Zie Montage en eventueel de handleiding van de pomp.
	4. Kalkaanslag op de flowsensor pennen binnenin de titanium elektrode.	• Maak de titanium elektrode schoon. Zie Onderhoud.
	5. Snoer van elektrode zit los.	• Sluit het snoer aan op de elektrode en draai de stekkermoer stevig vast.
	6. Inwendig tijdsconflict tussen filterpomp en zoutwatersysteem.	• Reset beide tijdsklokken op de filterpomp en zoutwatersysteem. Zie "In gebruik nemen".
	**1.** Er is vuil of aanslag op de titaniumplaten.	• Verwijder de titanium elektrode voor inspectie.
	2. Het zoutgehalte is onvoldoende.	• Zie Zoutgehalte en water volume.
	3. Het snoer van de elektrolytische cel zit los.	• Maak het snoer goed vast.
	4. De titanium elektrode is mogelijk stuk.	• Neem contact op met Intex service.
	**1.** Te hoog zoutgehalte. **2.** Watertemperatuur > 35ºC. **3.** Titanium electrode werkt niet goed.	• Ververs een deel van het badwater. Zie Zoutgehalte en water volume. • Neem contact op met Intex service. • Neem contact op met Intex Service.

BELANGRIJK

Als de problemen aanhouden, neem dan gerust contact op met onze serviceafdeling. Zie de lijst met servicecentra.

VERKLARING VAN BEPERKTE GARANTIE

Uw Intex Krystal Clear™ zoutwatersysteem is gefabriceerd met gebruikmaking van de beste kwaliteitmaterialen en vakmanschap. Alle Intex producten zijn gecontroleerd en in orde bevonden vóór het verlaten van de fabriek. Deze beperkte garantie geldt enkel voor het Krystal Clear™ zoutwatersysteem en accessoires te zien in onderstaande lijst.

Deze beperkte garantie wordt verstrekt als aanvulling op en zonder afbreuk te doen aan uw consumentenrechten. Indien deze garantie niet overeenkomt met een van uw wettelijke rechten, zullen de wettelijke rechten gelden.

De voorwaarden van deze beperkte garantie gelden slechts jegens de eerste eigenaar. Deze Beperkte garantie is geldig voor de periode die hieronder wordt vermeld, vanaf de laatste van de datum van de oorspronkelijke aankoop in de detailhandel of de levering. Bewaar uw originele aankoopbon bij deze handleiding, daar het aankoopbewijs dient te worden overlegd in geval van een klacht. Zonder aankoopbon is deze beperkte garantie niet geldig.

Krystal Clear™ zoutwatersysteem; garantie – 2 jaar
Titanium elektrode; garantie – 2 jaar
Slangen en aansluitingen; garantie – 180 dagen

Indien er zich een productiefout binnen bovenstaande periode voordoet kunt u contact opnemen met het juiste servicecentrum, te vinden in de lijst met servicecentra. Intex service zal de klacht met u bespreken en u eventueel vragen het artikel op te sturen voor inspectie. Indien er sprake is van garantie wordt het product kosteloos gerepareerd of vervangen door hetzelfde of een gelijkwaardig product (Intex bepalende factor).

Andere garanties dan deze en de wettelijk bepaalde rechten in uw land zijn niet van toepassing. Intex, haar agentschappen en/of medewerkers zijn onder geen enkele voorwaarde aansprakelijk jegens de koper of enige andere partij voor indirecte of vervolgschade veroorzaakt door het zoutwatersysteem van welke aard dan ook. Het is mogelijk dat sommige landen of rechtsgebieden de uitsluiting of beperking van aansprakelijkheid wegens bijkomende schade of gevolgschade niet toelaten. In dit geval zijn de bovenstaande uitsluitingen mogelijk niet van toepassing op u.

Deze beperkte garantie is niet van toepassing in onderstaande gevallen:

- Indien het Krystal Clear™ zoutwatersysteem is onderworpen aan nalatigheid, abnormaal gebruik of toepassing, een ongeluk, onjuist gebruik, verkeerde spanning of voltage, ander gebruik dan in de handleiding beschreven staat en onjuist onderhoud of opslag;
- Indien het Krystal Clear™ zoutwatersysteem onderhevig is aan schade veroorzaakt door omstandigheden buiten de macht van Intex, inclusief maar niet beperkt tot, normale slijtage en beschadiging veroorzaakt door blootstelling aan vuur, overstroming, vrieskou, regen en andere natuurkrachten;
- Op artikelen welke niet van het merk Intex zijn of Intex artikelen welke in combinatie met artikelen/onderdelen van een ander merk gebruikt worden; en/of
- Indien er niet toegestane aanpassingen, reparaties of demontage van het zoutwatersysteem zijn uitgevoerd door iemand anders dan een medewerker van Intex service.

Kosten van water, chemicaliën of waterschade worden niet door deze garantie gedekt. Tevens is deze garantie niet van toepassing bij schade aan eigendommen of personen.

Lees de handleiding zorgvuldig voordat u het product gebruikt. Volg alle instructies nauwkeurig op voor het correct opzetten, afbreken en onderhouden van uw Intex Krystal Clear™ zoutwatersysteem. Inspecteer het product altijd alvorens u het in gebruik neemt. Als u de aanwijzingen niet opvolgt, kan de beperkte garantie vervallen.

INTEX®

Don't forget to try these other fine Intex products: Pools, Pool Accessories, Inflatable Pools and In-Home Toys, Airbeds and Boats available at fine retailers or visit our website.

N'oubliez pas d'essayer les autres produits de la gamme Intex : piscines hors sol, accessoires de piscine, piscines gonflables, jouets d'intérieur gonflables, airbeds et bateaux. Ces produits sont disponibles chez les différents revendeurs ou sur notre site internet.

No se olvide de probar otros productos Intex: piscinas, accesorios para piscinas, piscinas inflables, juguetes, camas de aire y barcas están disponibles en nuestros distribuidores o visitando nuestra página web.

Wenn Sie Lust verspüren noch andere Intex Produkte auszuprobieren, wie unser Pool-Zubehör oder die Luftbetten, sowie die Spielwaren oder die Boote ...., dann besuchen Sie uns doch einfach auf unserer Homepage unter www.steinbach.at, einige Produkte sind auch im Fachhandel erhältlich.

Non dimenticate di acquistare anche gli altri prodotti Intex: Le Piscine fuori terra, gli Accessori per piscine, le Piscine gonfiabili, I Prodotti In-Toyz, i Materassi gonfiabili Airbed e i Canotti sono prodotti Intex disponibili presso i rivenditori oppure visitando il sito Internet.

Probeer ook eens onze andere Intex producten, zoals: zwembad accessoires, opblaasbare zwembaden, speelgoed voor binnenshuis, luchtbedden en boten. Te verkrijgen bij de betere speelgoed- en zwembadwinkels. Of kijk eens op onze website.

©2025 Intex Marketing Ltd. - Intex Development Co. Ltd. - Intex Recreation Corp.
All rights reserved/Tous droits réservés/Todos los derechos reservados/Alle Rechte vorbehalten. Printed in China/ Imprimé en Chine/Impreso en China/Gedruckt in China.
®™ Trademarks used in some countries of the world under license from/®™ Marques utilisées dans certains pays sous licence de/Marcas registradas utilizadas en algunos países del mundo bajo licencia de/Warenzeichen verwendet in einigen Ländern der Welt in Lizenz von/**Intex Marketing Ltd. to/à/a/an Intex Development Co. Ltd., Hong Kong & Intex Recreation Corp., P.O. Box 1440, Long Beach, CA 90801** • Distributed in the European Union by/Distribué dans l'Union Européenne par/Distribuido en la unión Europea por/Vertrieb in der Europäischen Union durch/**Intex Trading B.V., Ettenseweg 46, 4706 PB Roosendaal – The Netherlands** • Distributed in the UK by **Unitex Service (UK) Limited, 124 City Road, London, England, EC1V 2NX, UK.**
www.intexcorp.com

INTEX®